Комод раскладной
Сириус 804

Сертификат соответствия № ТС RU C-RU.АБ73.В.01603

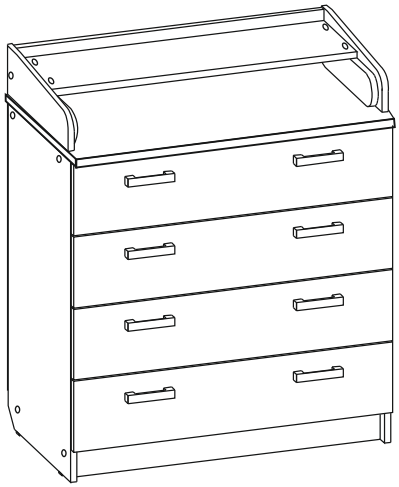

Комод со сверловкой фасадов под ручку декоративную (Тип 1)

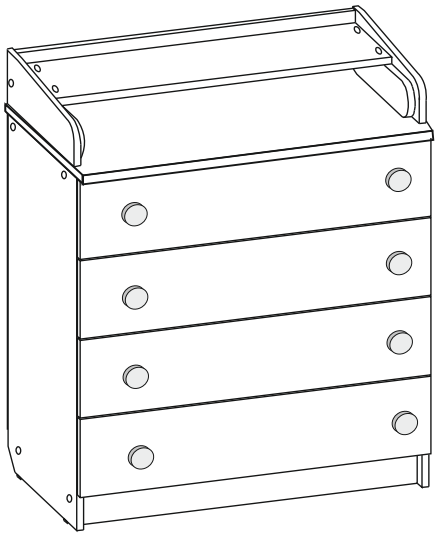

Комод со сверловкой фасадов под ручку-кнопку (Тип 2)

Техническое описание

Комод *раскладной имеет современную форму, изготавливается из ламинированной ДСП.*

Фасад *комода – из МДФ(облицовывается ПВХ-плёнками на основе термоактивных полимеров светлых и тёмных тонов) или ЛДСП.*

Верхняя крышка *комода раскладывается, что увеличивает площадь поверхности стола .*

Комод *оборудован 4-мя вместительными выдвижными ящиками.*

При покупке *изделия проверьте, пожалуйста, его комплектность в магазине (комод для удобства транспортировки поставляется в разобранном виде).*

Габариты изделия *941x802x452/697*

Поверхность для пеленания *724x678*

Предприятие -изготовитель оставляет за собой право без предварительного уведомления покупателя вносить изменения в конструкцию, комплектацию или технологию изготовления изделия, не ухудшающих качество и внешний вид изделия.

Правила эксплуатации

Сохранность мебели и срок её службы зависит не только от материалов, но и от правильного ухода за мебелью в процессе её эксплуатации. Поэтому, несмотря на качество предлагаемой продукции, рекомендуем соблюдать следующие правила:

*-Необходимо помнить, что благоприятной средой для сохранения мебели является сухое проветриваемое помещение с температурой воздуха не ниже + 2*С и относительной влажностью 45-70%. Не рекомендуется ставить мебель в сыром помещении.*

-При установке изделий мебели в непосредственной близости от нагревательных и отопительных приборов их поверхности во время эксплуатации должны быть защищены от нагрева. Температура нагрева элементов мебели не должна превышать +40 °С.

- При попадании влаги на внутренние и внешние поверхности мебели необходимо протиратьих сухой мягкой тканью (фланель, миткаль) до полного её удаления.

- Недопустимо попадание на поверхности растворителей (спирт, ацетон, бензин и др.).

-При попадании пыли на внутренние поверхности мебели необходимо удалить её пылесосом или устройством его заменяющим. Влажная уборка не допустима.

- При попадании пыли на внешние поверхности мебели необходимо протирать их сухой мягкой тканью (фланель, миткаль).

- При ослаблении узлов резьбовых соединений необходимо периодически их подтягивать.

-Не рекомендуется выдвигать все ящики комода одновременно - во избежание опрокидывания комода.

-При соблюдении правил хранения, транспортировки и эксплуатации гарантийный срок использования мебели 18 месяцев с момента продажи (срок службы не менее 10 лет). За механические повреждения, возникшие при транспортировке или неправильном хранении предприятие-изготовитель ответственности не несёт.

-При эксплуатации мебельной продукции необходимо исключить попадание воды и иных жидкостей на элементы мебели, соприкасающиеся с полом.

-Допустимая распределительная нагрузка на один Выдвижной ящик комода – 10 кг.

ООО “Атон Мебель”
Россия

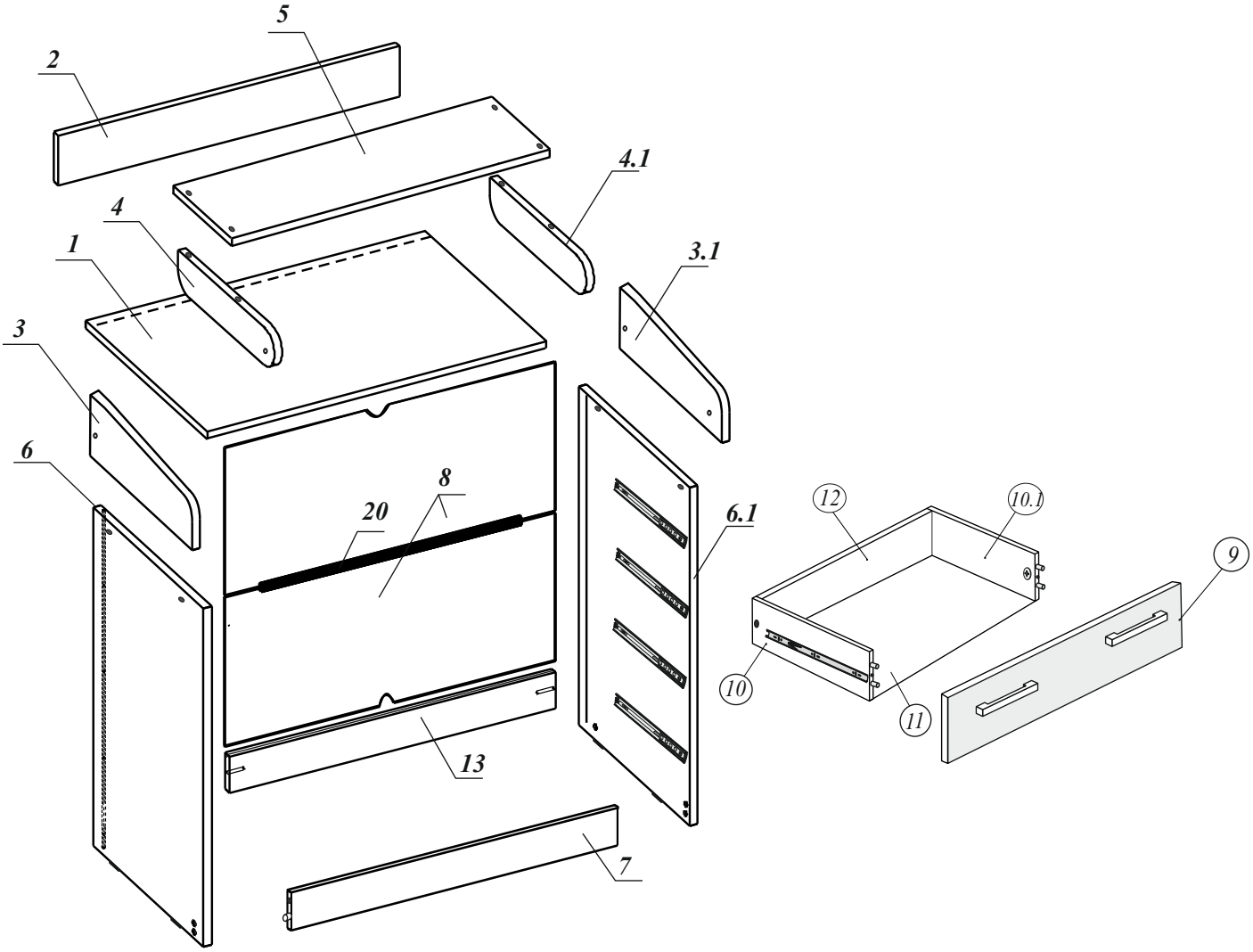

Комплектация изделия КР Сириус 804
(Список панелей)

№	Наименование	Размер мм.	Кол-во шт.
1	Крышка	803x450	1шт.
2	Задняя стенка	120x764	1шт.
3	Неподвижный шарнир левый	122x414	1шт.
3.1	Неподвижный шарнир правый	122x414	1шт
4	Подвижный шарнир левый	80x360	1шт.
4.1	Подвижный шарнир левый	80x360	1шт.
5	Раскладная крышка	758x246	1шт.
6	Боковая панель (левая)	800x428	1шт.
6.1	Боковая панель (правая)	800x428	1шт.
7	Цоколь	80x763	1 шт.
8	Задняя стенка(сборная,ДВП)	339x772	2 шт.
9	Фасад (ЛДСП или МДФ)	176x793	4 шт.
10	Боковая стенка выдвижного ящика (левая)	100x400	4 шт.
10.1	Боковая стенка выдвижного ящика (правая)	100x400	4 шт.
11	Дно выдвижного ящика(ДВП)	735x398	4 шт.
12	Задняя стенка выдвижного ящика	100x706	4 шт.
13	Планка стягивающая(задняя,с пазом)	76x763	1 шт.

Комплект фурнитуры для Комода Сириус 804

17 Пластиковый уголок 4 шт.	18 18.2 18.1 Шариковые направляющие L=350мм 4 компл.	19* Ручка декоративная Использовать при сборке комодов с фасадами Тип1 8 шт.	19** Ручка кнопка Использовать при сборке комодов с фасадами Тип2 8 шт.	19.1* Шуруп 4х30 крепить ручку к фасаду Тип 1 16 шт.	19.1** Шуруп 4х30 крепить ручку к фасаду Тип 2 8 шт.
20 Брус соединительный для задней стенки L=500мм 1 шт.	21 Подпятник 4шт	22 Евровинт 7х50 27 шт	24 Шурупы 3,5х16 111шт.	25 25.2 25.1 Эксцентрик 8 шт.	26 Гвоздь 1,6х16 40 шт.
27 Ключ шестигранный 1 шт.	28 Заглушка евров. 14 шт.	29 29.2 29.1 Ось с шайбой 2компл.	30 Уголок-держатель задней стенки 6 шт.	31 Шкант 8х30 18 шт	32 Полкодержатель 8 шт.
33 Заглушка эксцентрика 8 шт.	34 Шайба металлическая для механизма фиксации 2шт.	35 Дюбель 6х40 1шт.	36 Крепежная лента l=150мм 1шт.	37 Шурупы 4х35 1 шт.	

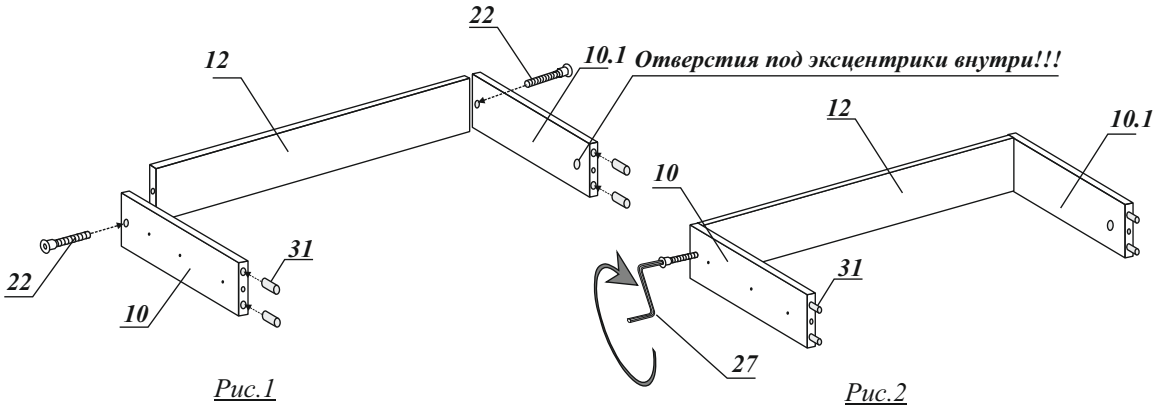

Рис.1

Рис.2

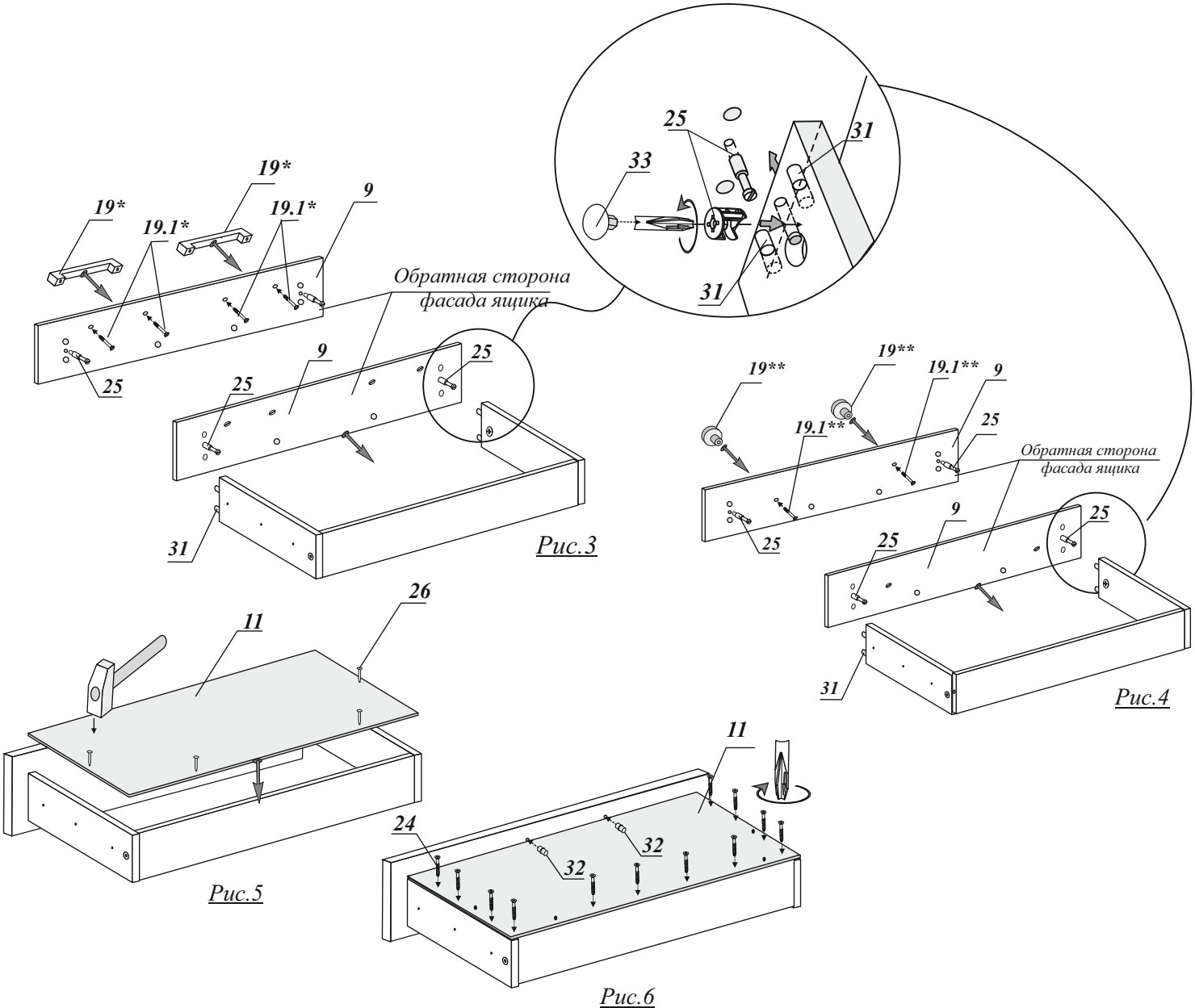

Рис.3

Рис.4

Рис.5

Рис.6

Сборка ящиков с фасадом Тип 1

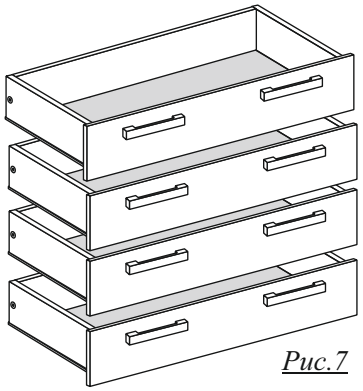

Рис.7

Сборка ящиков с фасадом Тип 2

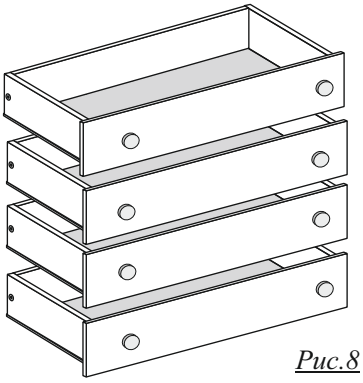

Рис.8

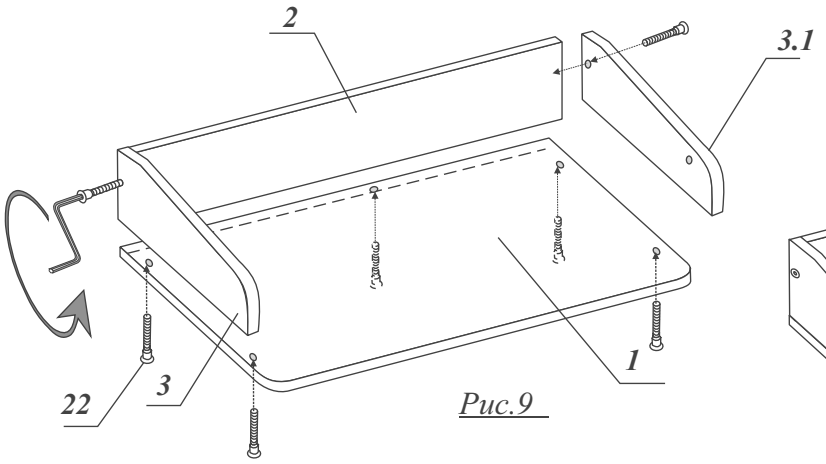

Рис.9

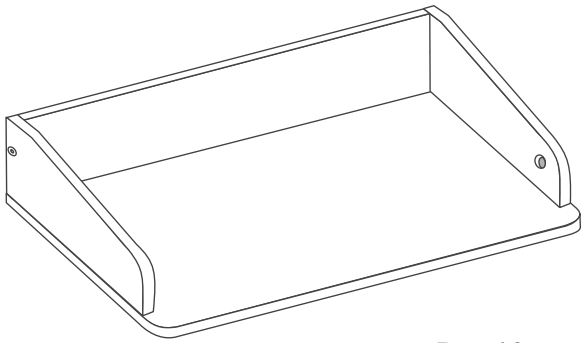

Рис.10

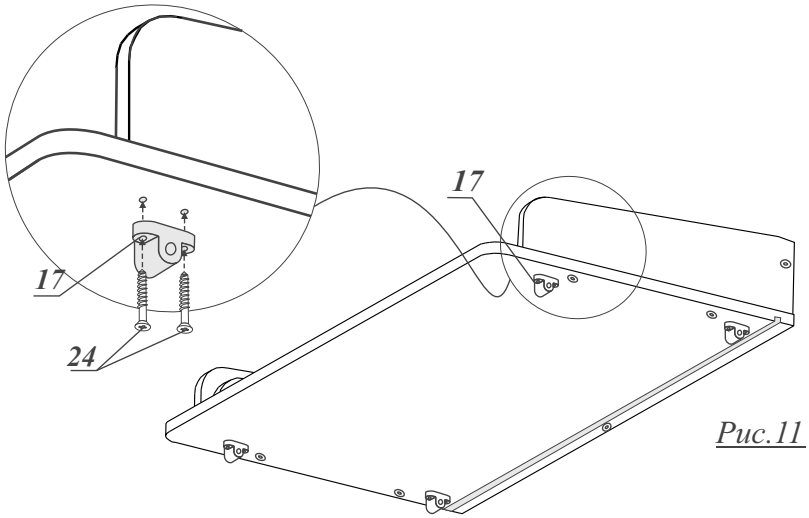

Рис.11

ВНИМАНИЕ!!!!

Обязательно соблюдать порядок сборки т.е. - сначала крепить уголки №17 к крышке, а затем собранную крышку евровинтами№22 к бокам посредством уголков

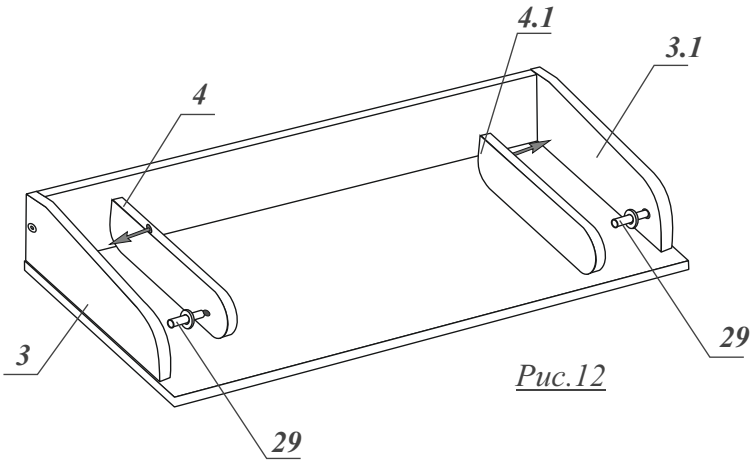

Рис.12

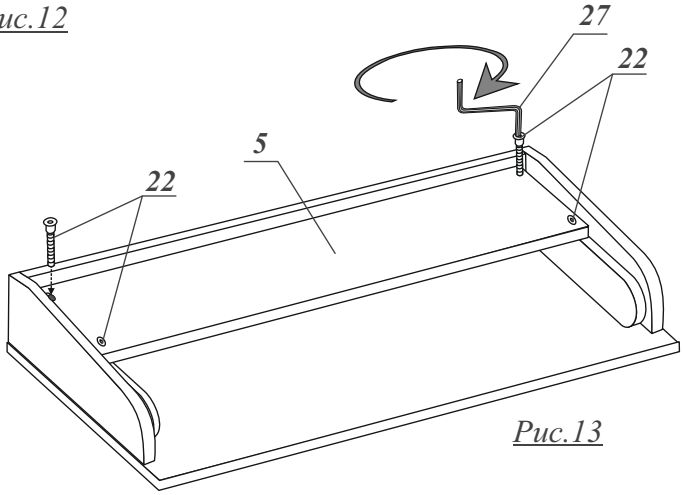

Рис.13

Шариковые направляющие п.18(8шт.) разобрать на составляющие п.18.1 и п.18.2 с помощью нажатия на стопор.

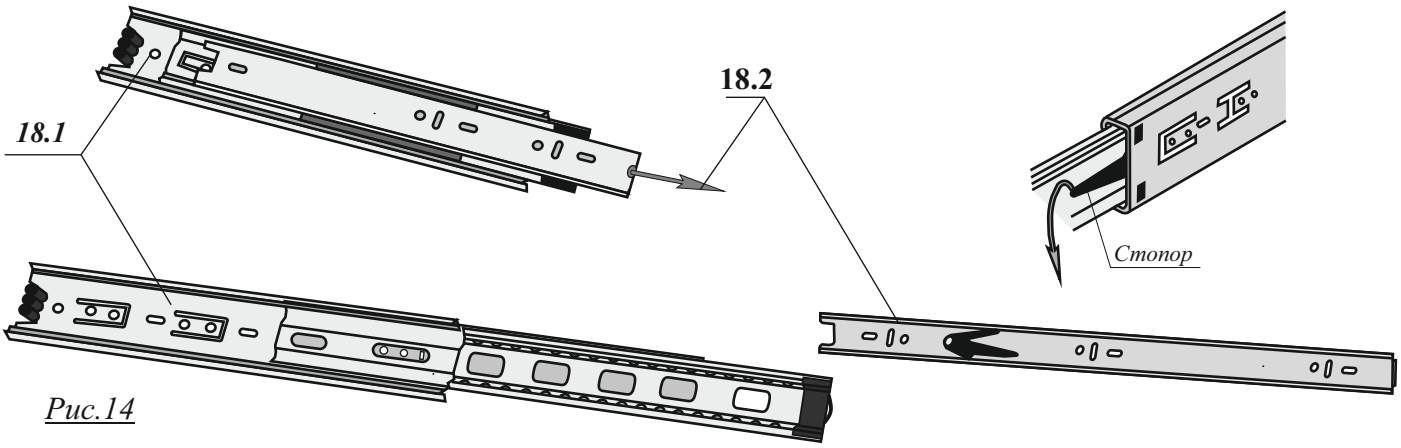

Рис.14

- п.18.2 (4шт) крепить на боковые стенки ящика п.10, соединив необходимые отверстия направляющих с наколками;

- п.18.2 (4шт) крепить на боковые стенки ящика п.10.1, соединив необходимые отверстия направляющих с наколками;

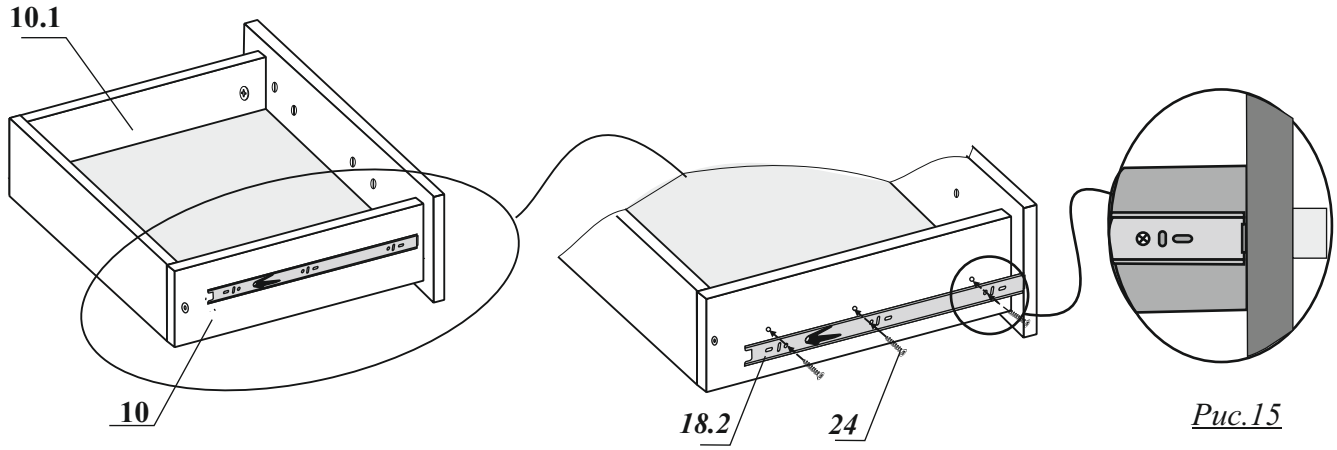

Рис.15

При несовпадении отверстий направляющих и наколок на боковых стенках ящиков изделия, произвести сборку данных узлов таким образом, как показано на рисунках .

1.Провести линию карандашом на боковых стенках ящиков (левых(поз.10)-4шт. и правых(поз.10.1)-4шт.), соединив существующие наколки.

При этом расстояние от нижней кромки боковых стенок ящиков до линии должно быть одинаковым. (см. рис.16).

2.Приложить направляющую к каждой боковой стенке ящика так, чтобы центры отверстий направляющей совпали с линией на боковой стенке ящика, выдержав размеры, показанные на рис.17.

3.Крепить направляющую к каждой боковой стенке ящика шурупами 3,5х16-3шт. (см. рис.17)

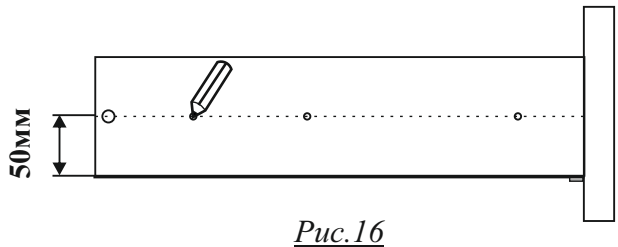

Рис.16

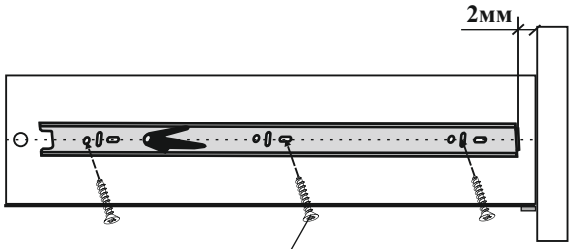

Шурупы 3,5х16
3шт.

Рис.17

- п.18.1 (4шт) крепить на боковые панели комода п.6, соединив необходимые отверстия направляющих с наколками;

- п.18.1 (4шт) крепить на боковые панели комода п.6.1, соединив необходимые отверстия направляющих с наколками;

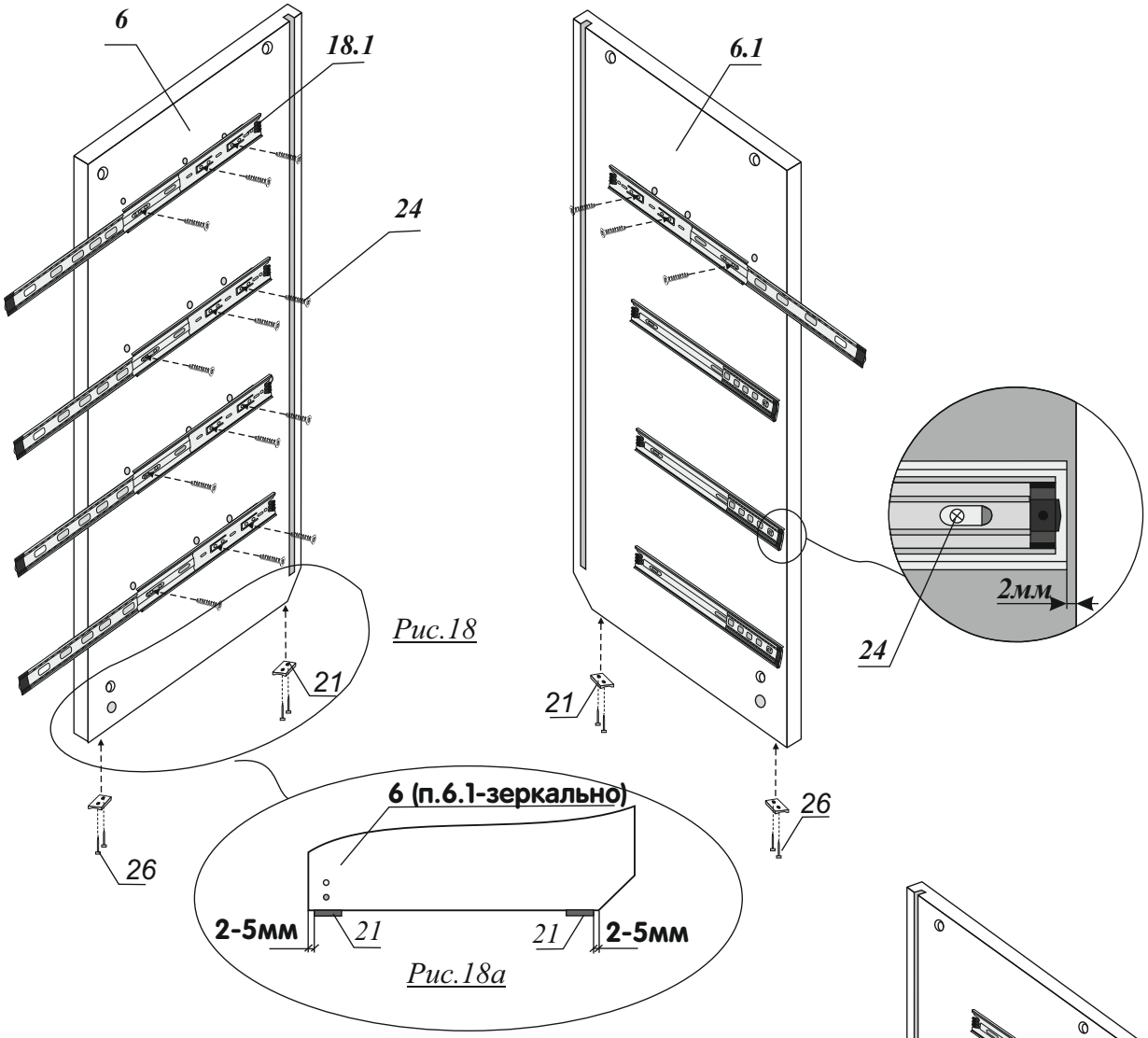

Рис.18

Рис.18а

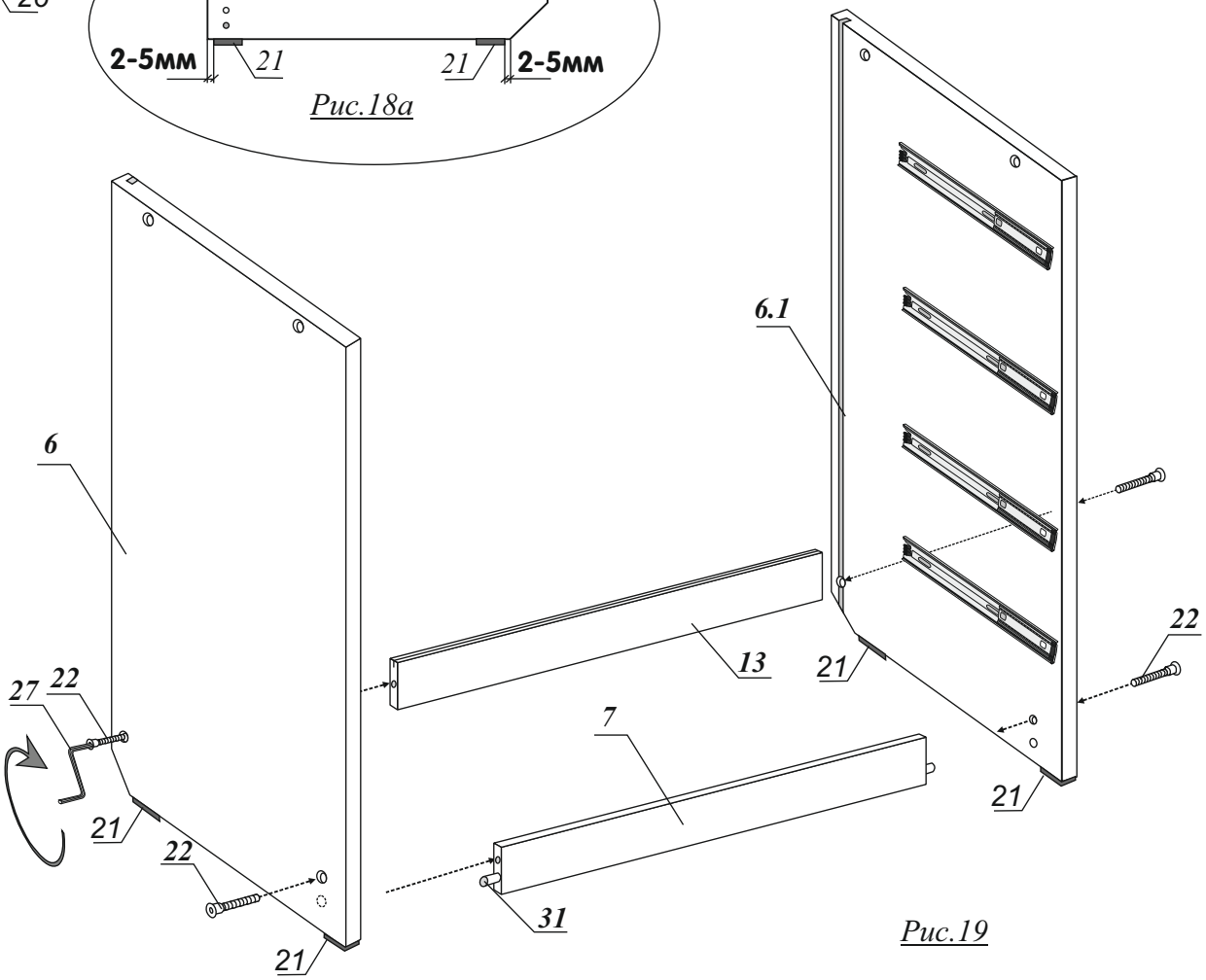

Рис.19

Вырез сверху!!!

22

8

20

22

22

17

6

Рис.20

ВНИМАНИЕ!!!!

Задняя стенка закрепляется 6-ю уголками ИЗНУТРИ! комода)
Установка уголков обеспечивает необходимую жёсткость и устойчивость конструкции.
Их отсутствие НЕДОПУСТИМО!

30
24

30
24

30
24

30
24

30
24

30

Бок комода

Задняя стенка

24

Рис.21

Во избежание опрокидывания комода-
обязательное крепление комода к стене!!!

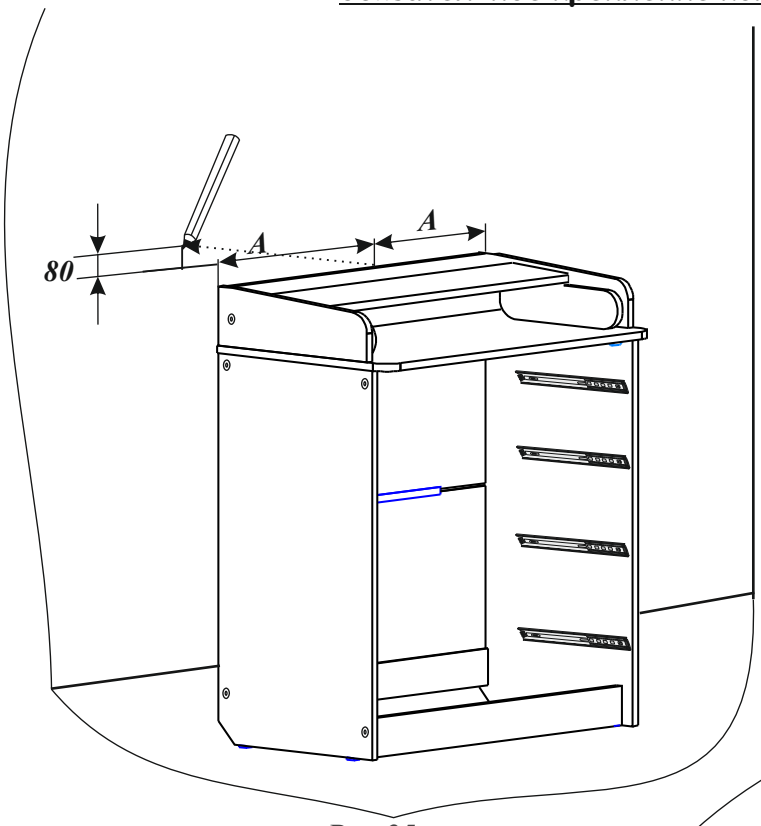

Рис.25

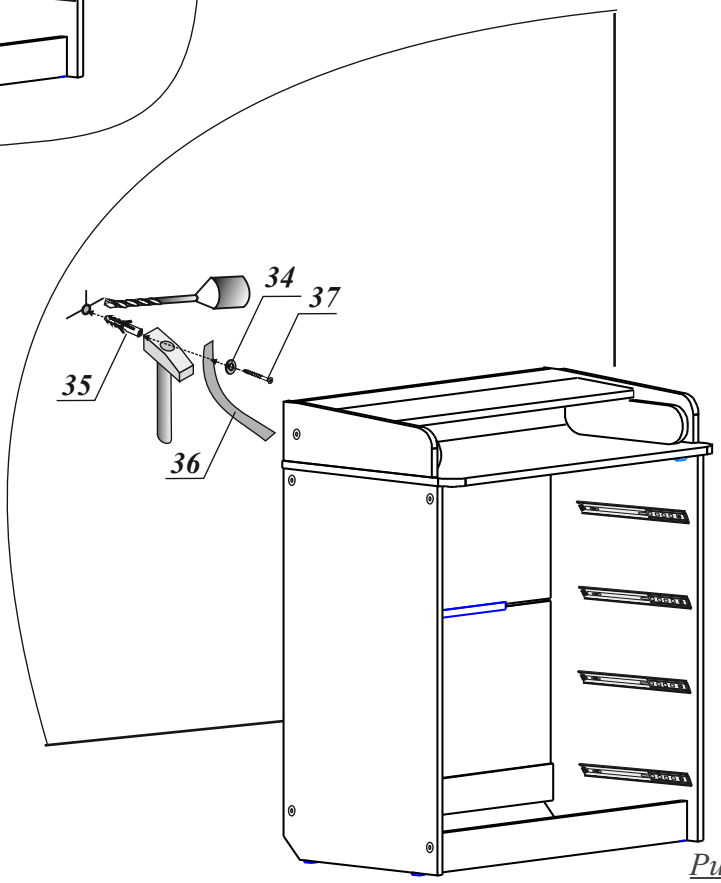

Рис.26

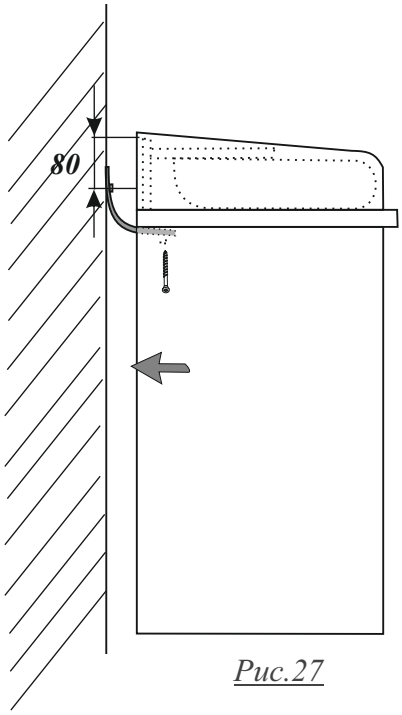

Рис.27

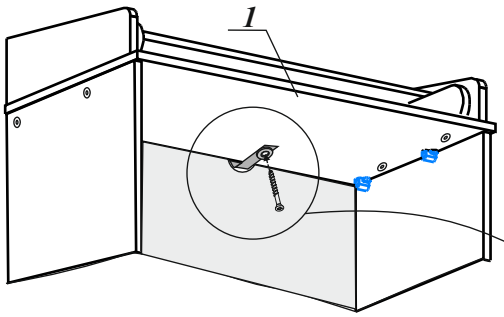

Рис.28

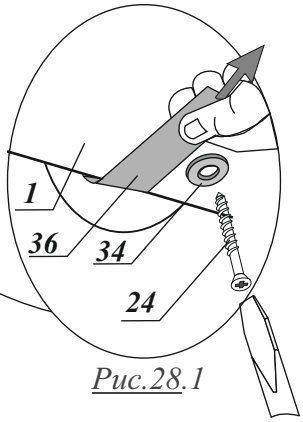

Рис.28.1

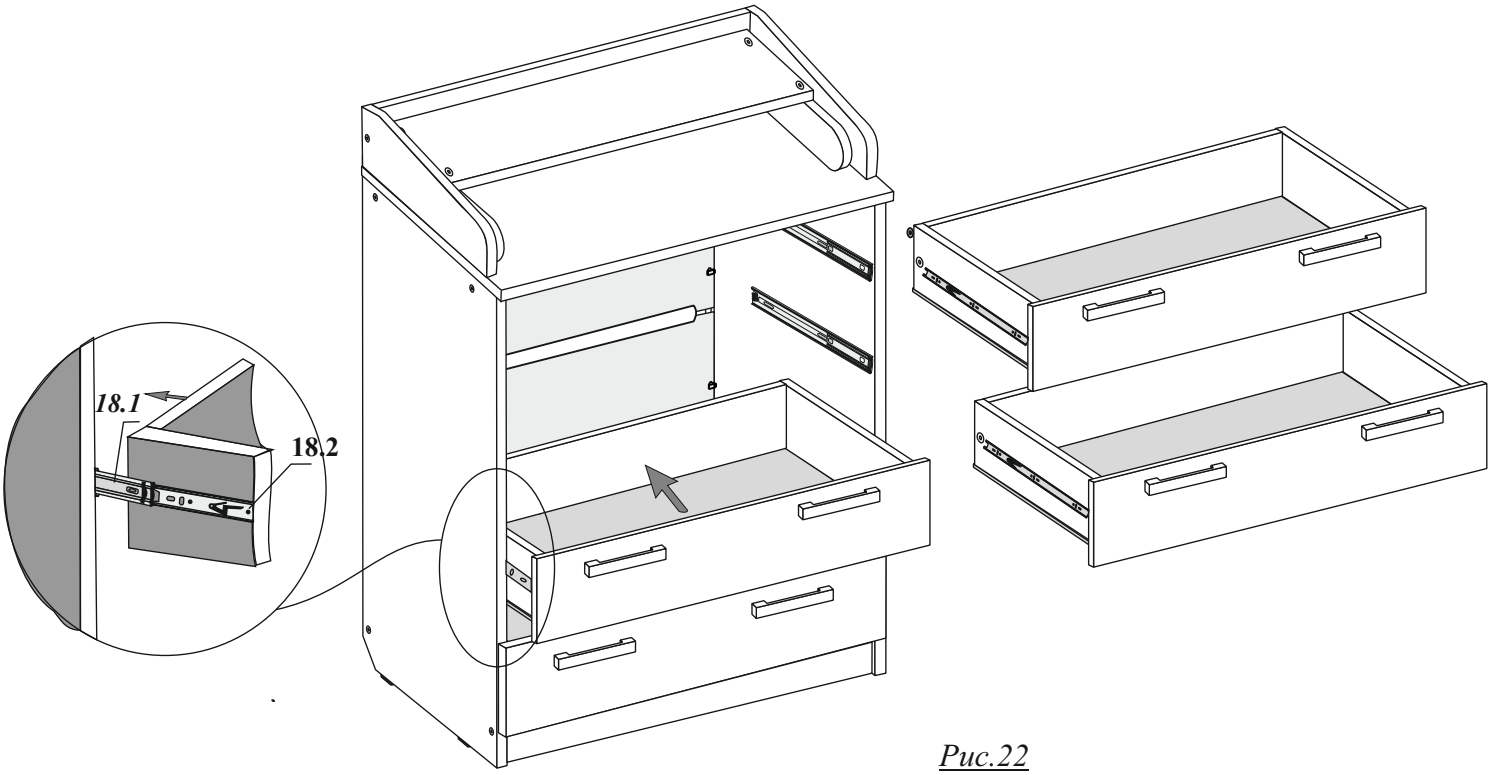

Рис.22

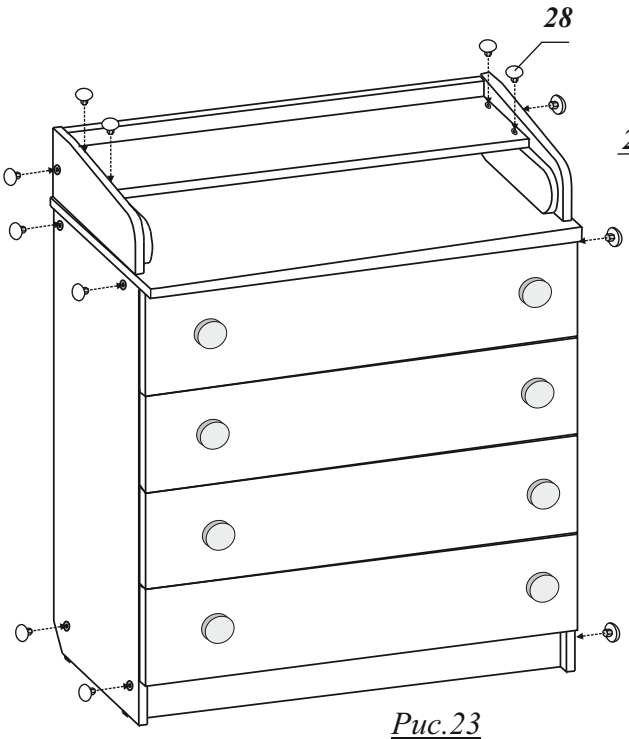

Рис.23

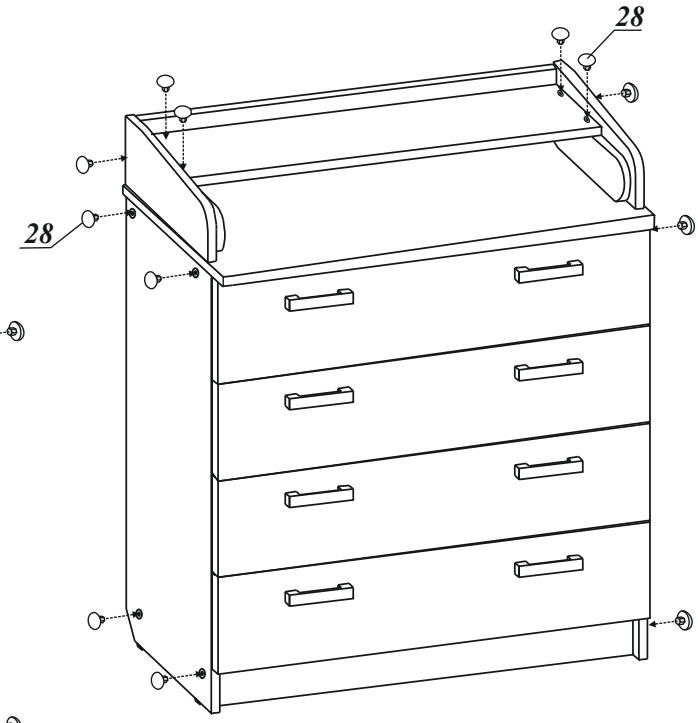

Рис.24

Благодарим за выбор нашей продукции! Приятного пользования!